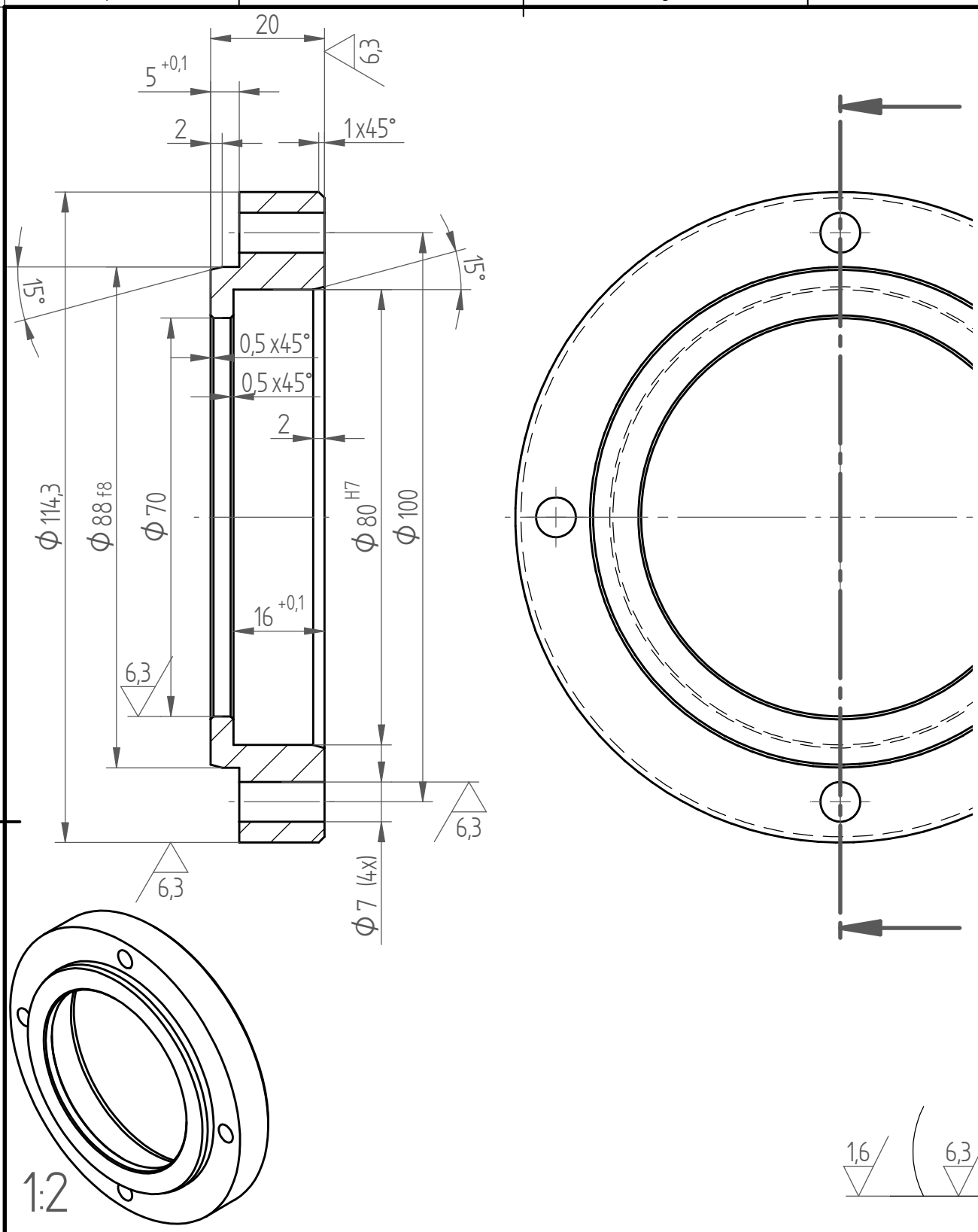

80 H7	+0,030 / +0	88 f8	−0,036 / −0,090	Allgemeintoleranzen: DIN ISO 2768-mK	Oberflaechen: DIN ISO 1302
Passmass	Abmass	Passmass	Abmass		

Werkstueckkanten: 0,1 DIN 6784

Weitergabe sowie Vervielfältigung dieser Zeichnung, Verwertung und Mitteilung ihres Inhaltes nicht gestattet, soweit nicht ausdrücklich zugestanden. Zuwiderhandlungen verpflichten zu Schadenersatz. Alle Rechte für den Fall der Patenterteilung oder Gebrauchsmuster-Eintragung vorbehalten.

Maßstab (scale): 1:1 (1:2)

Gewicht ≈ (weight): 0,68 kg

Werkstoff (material): AL; X5CrNi18-10

Modell-Nr.

	Datum	Name
Bearb.	08.03.2007	MB
Gepr.	08.03.2007	MB
Norm	–	–
Ges.	–	–

Benennung (designation): Gehäusedeckel

BODE

Zeichnungsnummer (drawing no.): 1

Blatt: 1 / 1 BL

Zust.	Aenderung	Datum	Name

Urspr.: Ers.f.: Ers.d.:

%DokVersion %DokNummer